# PSQWT Series

PSQWT Series

## 제품사양

PSQWT

| | |
|---|---|
| 재 질 | 렌즈-PC, 몸체-ABS |
| 사용 주위 온도 | -30°C ~ +50°C |
| 음 량 | Max.85dB at 1m |
| 보 호 등 급 | IP54 |
| 점 멸 수 | 60~80/min |
| RoHS 대 응 | |

- 돌출부를 최소화 하여 외부 장애물에 의한 파손 위험을 감소시킨 벽부형 모델
- 정면 · 측면 시인성을 개선한 원형 렌즈 디자인 채택
- LED 빛을 사용자 시선 방향으로 직접 배광시키는 구조로 시인성이 우수
- 일반형과 부저 내장형 중 사용환경에 적합한 사양을 선정하여 사용 가능

## PSQWT 벽부형 LED 점등/점멸 표시등

| 형번 | 단 수 | 전압 | 인증 | 중량 | 색상 |
|---|---|---|---|---|---|
| PSQWTL 점등형<br>PSQWTL-BZ 부저 내장 점등형<br>PSQWTLF 점등/점멸형<br>PSQWTLF-BZ 부저 내장 점등/점멸형 | 1 | DC12V<br>DC24V<br>AC110V~220V | - | 0.34kg<br>0.34kg<br>0.36kg | R-적 |
| | 2 | DC12V<br>DC24V<br>AC110V~220V | | 0.41kg<br>0.41kg<br>0.43kg | R-적<br>G-녹 |
| | 3 | DC12V<br>DC24V<br>AC110V~220V | | 0.48kg<br>0.48kg<br>0.50kg | R-적<br>A-황<br>G-녹 |
| | 4 | DC12V<br>DC24V<br>AC110V~220V | | 0.55kg<br>0.55kg<br>0.57kg | R-적<br>A-황<br>G-녹<br>B-청 |
| | 5 | DC12V<br>DC24V<br>AC110V~220V | | 0.62kg<br>0.62kg<br>0.64kg | R-적<br>A-황<br>G-녹<br>B-청<br>W-백 |

※ AC 사양 사용 전압 범위 AC100V~240V

## 취부 방법

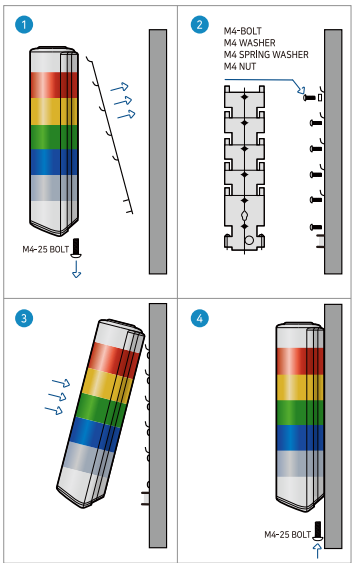


1. 제품 하단의 M4볼트 2개를 풀어 브라켓과 본체를 분리합니다.
2. 벽면 취부홀에 브라켓을 장착합니다.
3. 브라켓에 본체를 걸어줍니다.
4. 브라켓에 본체를 완전히 밀착시킨 후, 제품 하단부를 M4볼트 2개로 고정합니다.

## 광원부/부저 전류(1단 기준)

| 전압 | DC12V | DC24V | AC110V~220V |
|---|---|---|---|
| 광원부 전류(1단) | 75mA | 50mA | Max.30mA |
| 부저 전류 | 50mA | 115mA | Max.15mA |

## 외형도

단위: mm

·PSQWT

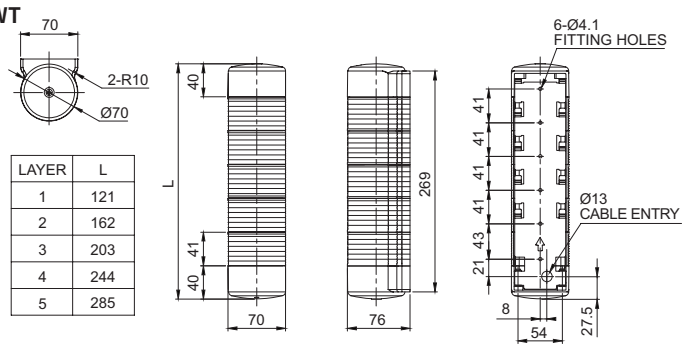


| LAYER | L |
|---|---|
| 1 | 121 |
| 2 | 162 |
| 3 | 203 |
| 4 | 244 |
| 5 | 285 |

## 사용자 주문사양

· 표준 외 색상 조합

## 모델 선정

| PSQWTL | - | 3 | - | 110/220 | - | RAG |
|---|---|---|---|---|---|---|
| [형번] | | [단 수] | | [전압] | | [색상] |
| PSQWTL<br>PSQWTL-BZ<br>PSQWTLF<br>PSQWTLF-BZ | | 1-1단<br>2-2단<br>3-3단<br>4-4단<br>5-5단 | | 12-DC12V<br>24-DC24V<br>110/220<br>-AC110V~220V | | R-적<br>A-황<br>G-녹<br>B-청<br>W-백 |

IP54 | +50℃ -30℃ | BUZZER | 85dB | NPN | PNP | RoHS

## 결선도

· PSQWT Series는 외부 접점과 트랜지스터를 이용하여 결선할 수 있습니다.
· 트랜지스터를 이용하여 결선할 경우에는 사용 전압과 제품에 따라 NPN 트랜지스터와 PNP 트랜지스터를 구분하여 사용하며, 아래의 결선도에 따라 정확하게 결선하시기 바랍니다.
· 본 제품은(+)( -) 극성 구별 없이 사용할 수 있습니다.

| | 외부 접점 이용 | 트랜지스터 이용 |
|---|---|---|
| DC 점등형 | ·PSQWTL-DC<br> 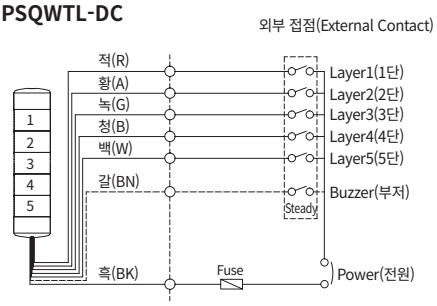 | ·PSQWTL-DC<br> 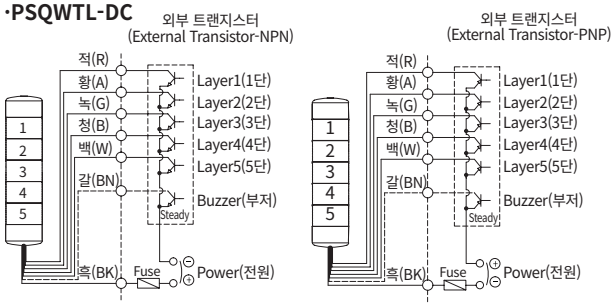 |
| DC 점등/점멸형 | ·PSQWTLF-DC<br> 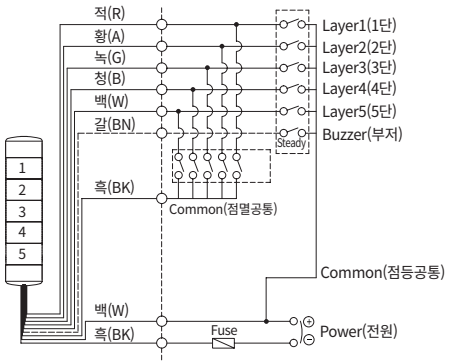 | ·PSQWTLF-DC<br> 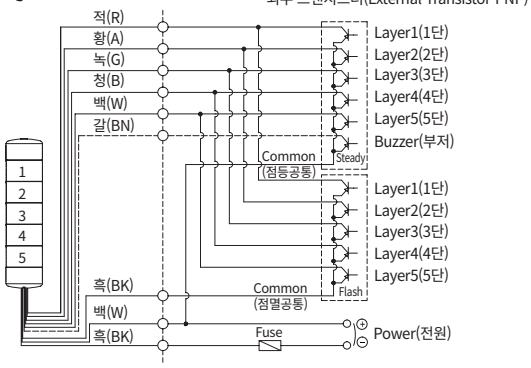 |
| AC 점등형 | ·PSQWTL-AC<br> 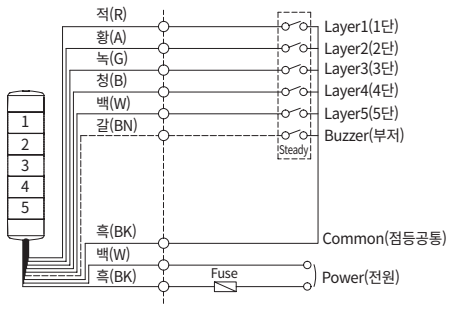 | ·PSQWTL-AC<br> 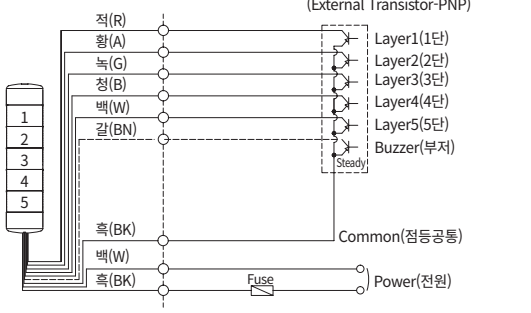 |
| AC 점등/점멸형 | ·PSQWTLF-AC<br> 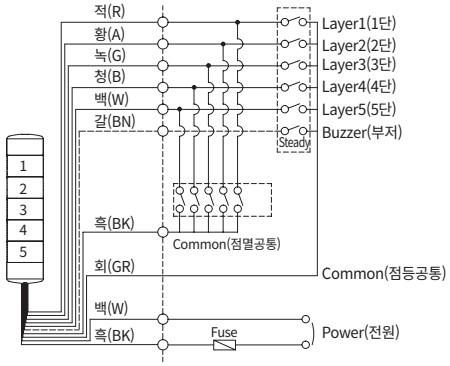 | ·PSQWTLF-AC<br> 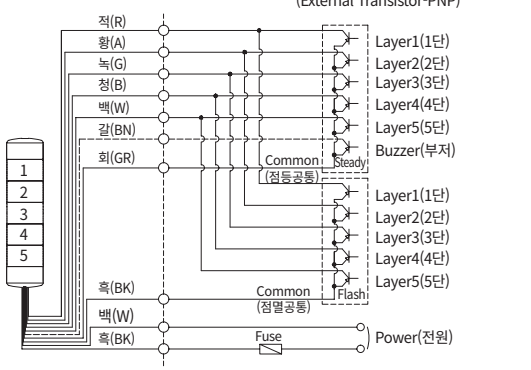 |

· DC 점등형 제품: 전원선/신호선 규격 UL1007 AWG22(0.3sq) 400mm
· AC 점등형, AC/DC 점등/점멸형 제품: 전원선 규격 UL1015 AWG18(0.75sq) x 2C 400mm
신호선 규격 UL1007 AWG22(0.3sq) 400mm